# 第23回　はましん杯少年野球大会　組合せ表

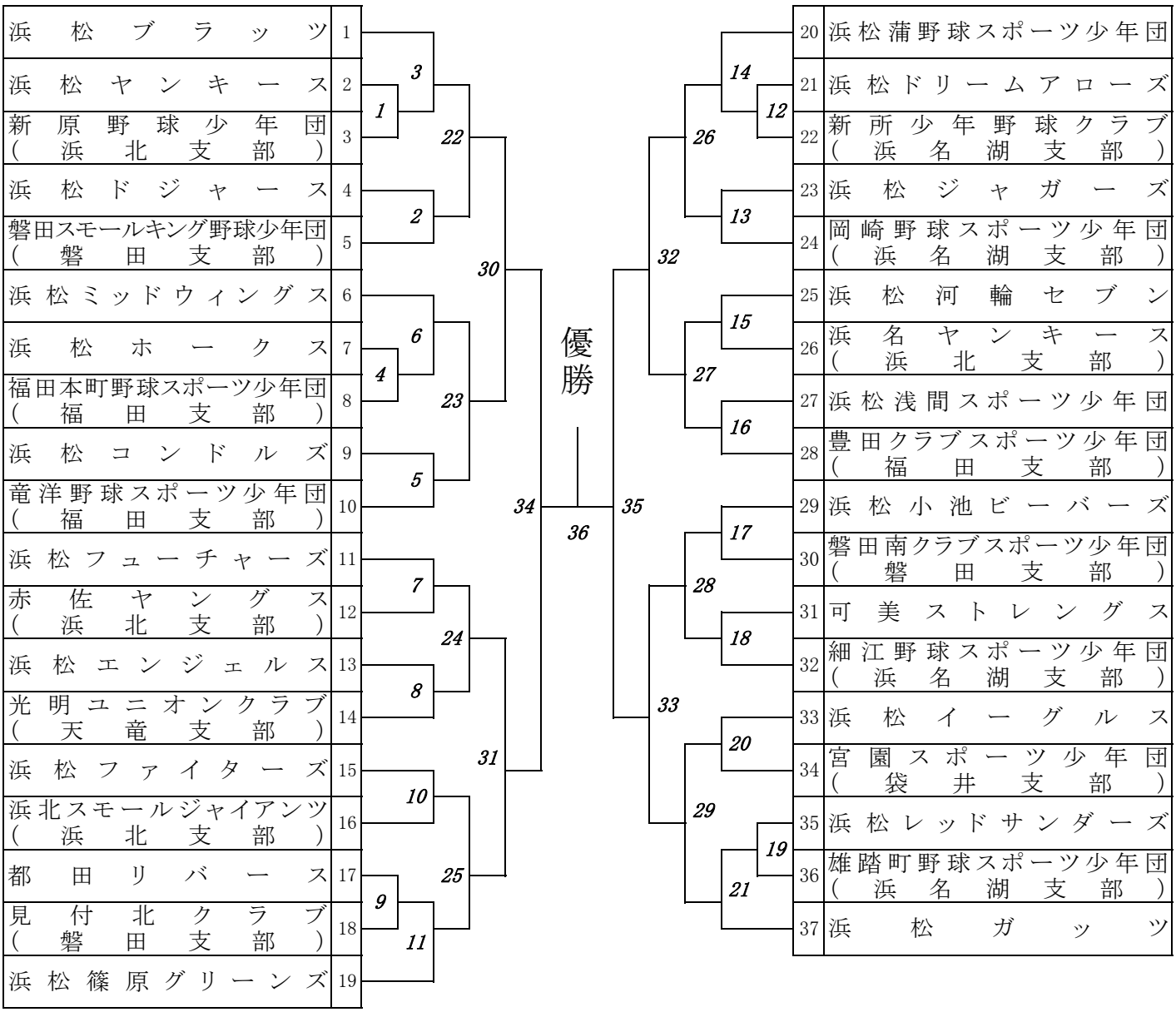


| | はましんグランド | | 天竜川南グランド | | | | | | |
|---|---|---|---|---|---|---|---|---|---|
| 初日 | 試合時間 | | 試合時間 | 1面 | 2面 | 3面 | 4面 | 5面 | 6面 |
| | 9:30 ～ 11:30 | 1 | 10:00 ～ 12:00 | 4 | 7 | 9 | 12 | 16 | 19 |
| | 11:40 ～ 13:40 | 2 | 12:10 ～ 14:10 | 5 | 8 | 10 | 13 | 17 | 20 |
| | 13:50 ～ 15:50 | 3 | 14:20 ～ 16:20 | 6 | 15 | 11 | 14 | 18 | 21 |

| | 天竜川南グランド | | | | |
|---|---|---|---|---|---|
| 2日目 | 試合時間 | 1面 | 2面 | 3面 | 4面 |
| | 9:00 ～ 11:00 | 22 | 24 | 26 | 28 |
| | 11:10 ～ 13:10 | 23 | 25 | 27 | 29 |
| | 13:20 ～ 15:20 | 30 | 31 | 32 | 33 |

| | はましんグランド | |
|---|---|---|
| 3日目 | 試合時間 | |
| | 9:00 ～ 11:00 | 34 |
| | 11:10 ～ 13:10 | 35 |
| | 13:20 ～ 15:20 | 36 |